RAZLIKA IZMEĐU WIEGAND I RS485 KOMUNIKACIJE

OD ACC. KONTROLERA DO RFID ČITAČA

© 2004 by www.aspektdoo.com

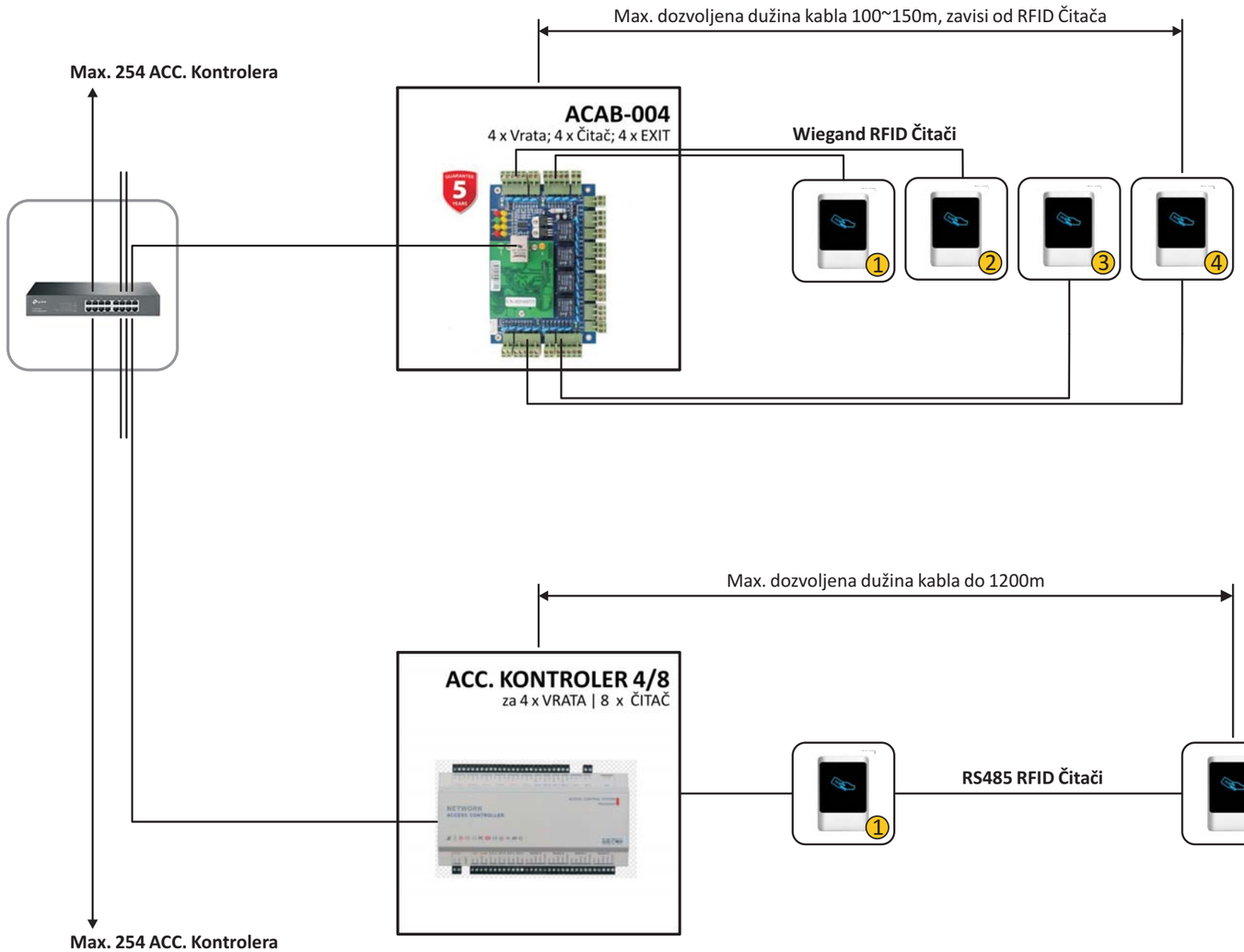

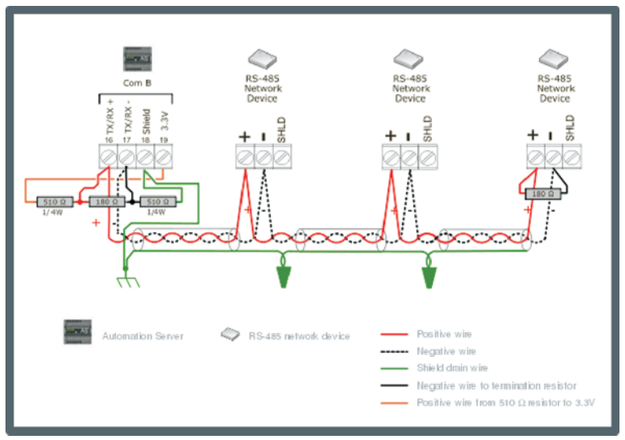

Obavezno obratiti pažnju na skicu iznad